连接器网一一汇勤电子旗下网站，一站解决电气信号连接问题 http://www.Ljcw.top/ TEL：400-022-7728

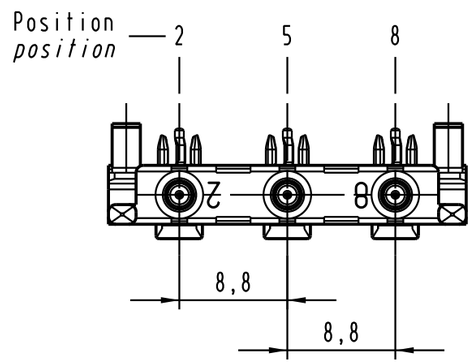

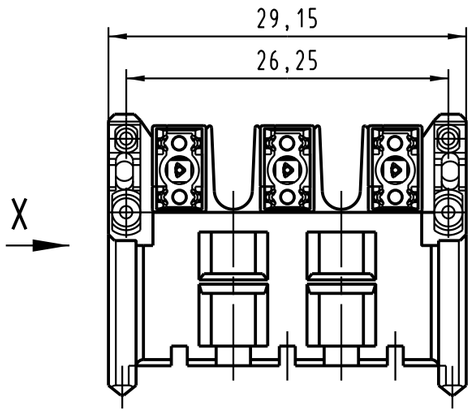

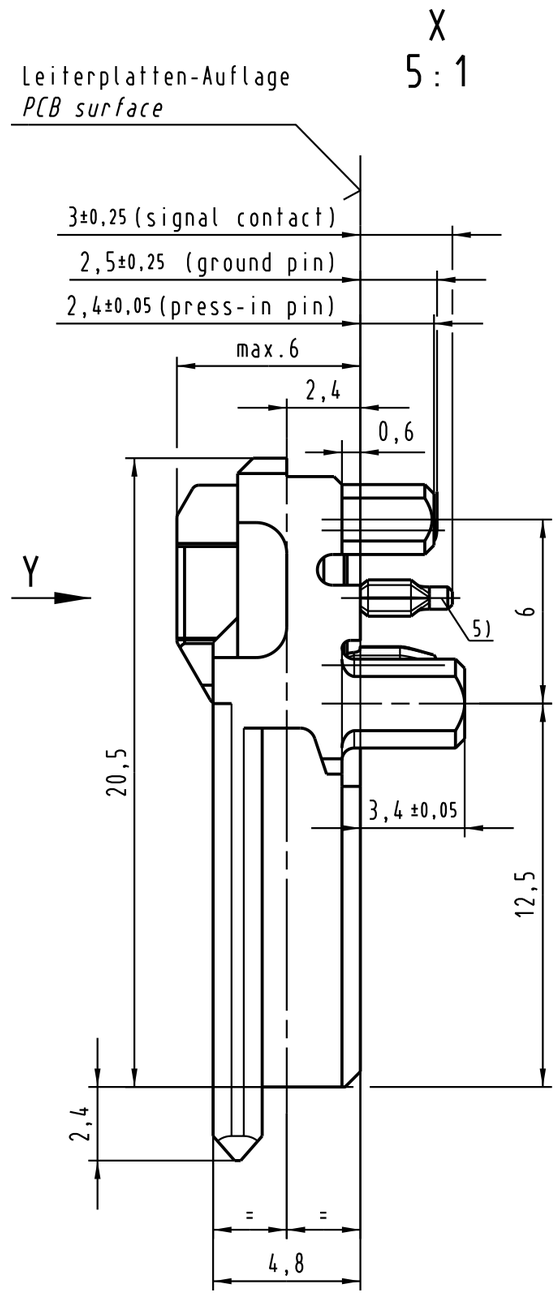

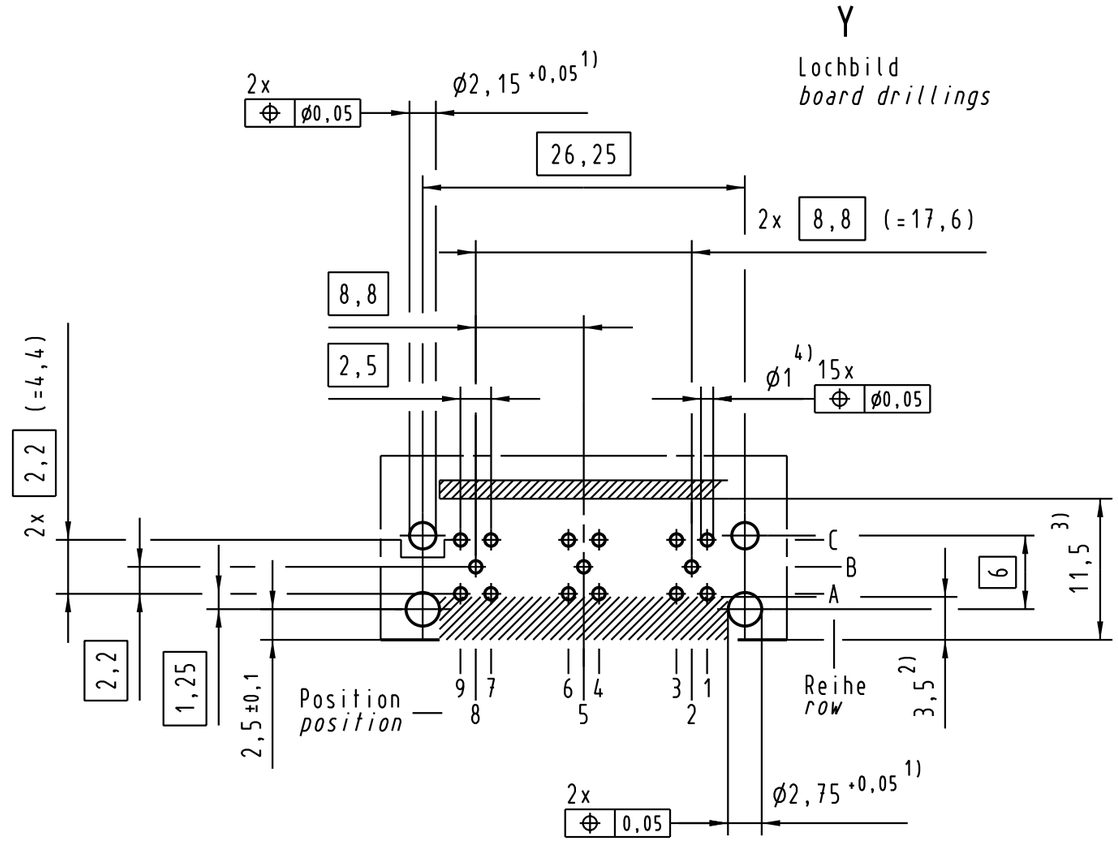

Reihe B ; Position 2,5,8 für Signalleitung
Row B ; position 2,5,8 for signal-line
Reihe A,C ; Position 1,3,4,6,7,9 für Masseleitung
Row A,C ; position 1,3,4,6,7,9 for ground-line

5) Einpreßzone in beliebiger Winkellage zur Längsachse zulässig
5) Press-in-zone in any angular position related to it's longitudinal axis admissible
4) Für Einpreßverbindung DIN 41611-5-EE 1.0-AC
4) For press-in connection DIN 41611-5-EE 1.0-AC
3) Bauteilegrenze (gilt für beide Leiterplattenseiten)
3) Limit area of components (valid for both pcb-sides)
2) Frei von Leiterbahnen, ausgenommen Anschlußaugen
2) No tracks, except solder eyes
1) Löcher nicht metallisiert
1) Non-metallized drillings

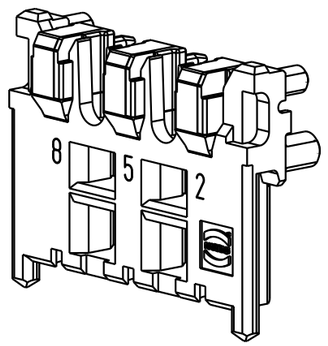

All Dimensions in mm Original Size DIN A 3			Techn. Character.			Nicht tolerierte Maße/*Free size tolerances*
				Dat.	Name	Maßstab/*Scale*
			Detail.	10.08.05	TD	2 : 1
			Insp.	10.08.05	TD	(5 : 1)
			Stand.			
31702			HARTING Electronics GmbH & Co. KG D-32339 ESPELKAMP			**Mini Coax gewinkelter Kontakt (einreihig) 3x50 Ohm (3 Einzelkontakte) Einpreßtechnik** ***Mini Coax angled contact (single row) 3x50 Ohm (3 single contacts) press-in***
Mod.	Dat.	Name				TB 07 31 100 0028 Blatt/*page* / Sub.

Alle Rechte vorbehalten/ All rights reserved

连接器网一一汇勤电子旗下网站，一站解决电气信号连接问题 http://www.Ljcw.top/ TEL：400-022-7728