连接器网一一汇勤电子旗下网站，一站解决电气信号连接问题 http://www.Ljqw.top/ TEL：400-022-7728

Y Lochbild
board drillings

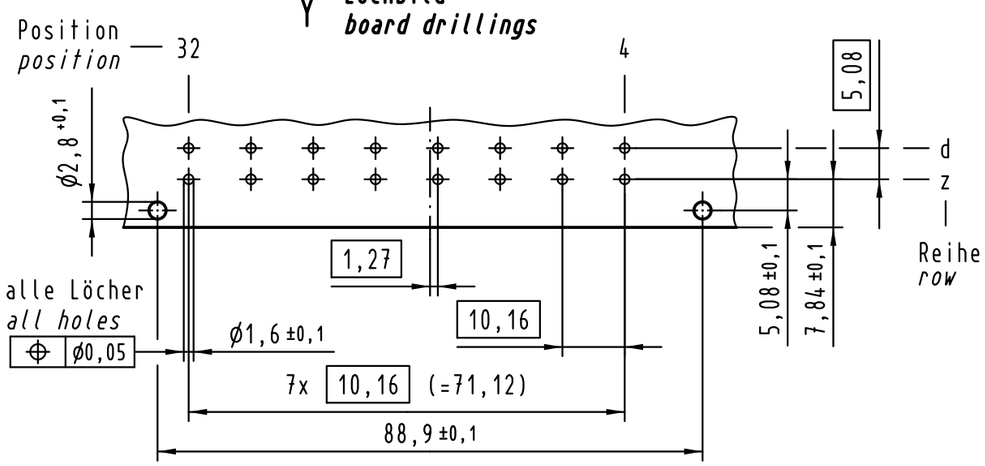

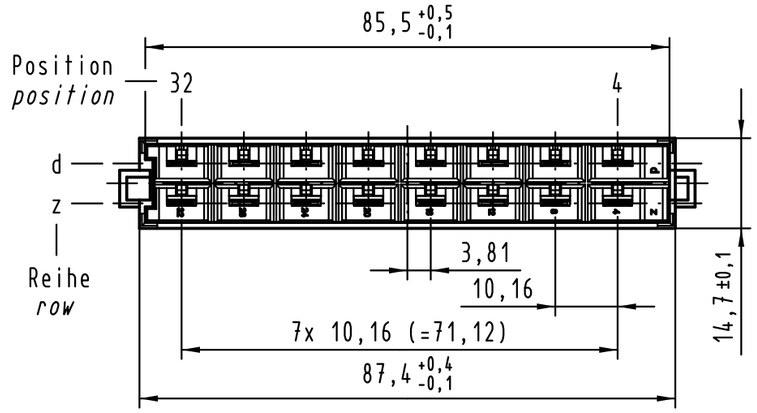

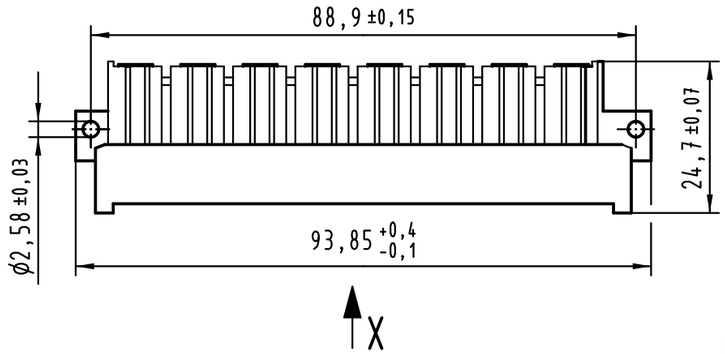

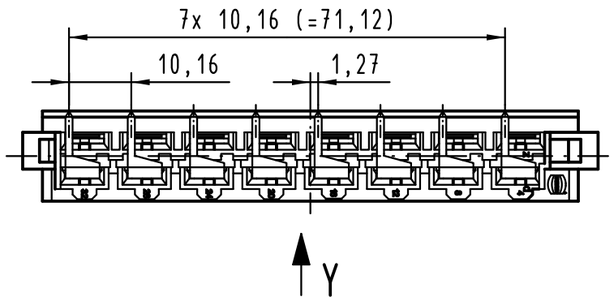

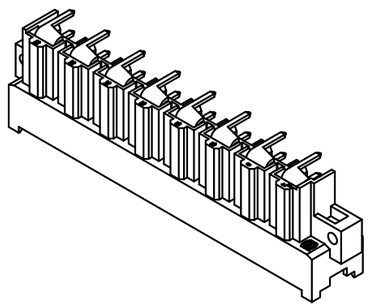

(2:1)

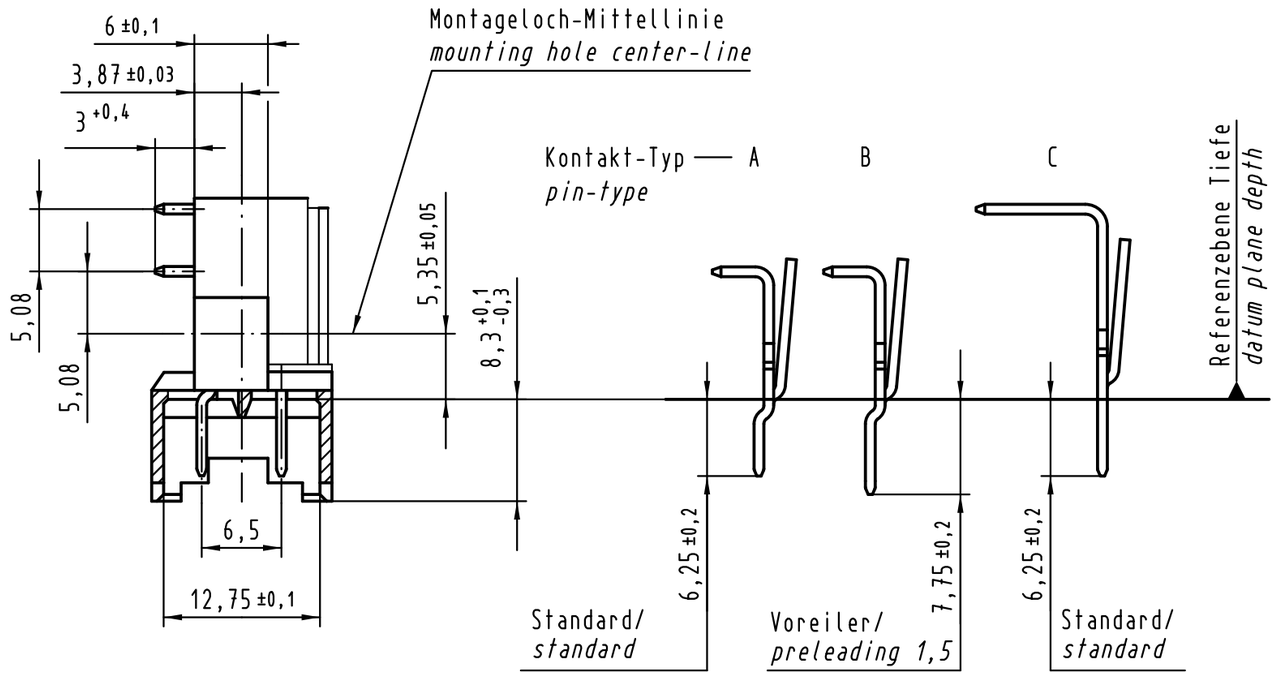

X Kontaktbelegung
contact loading

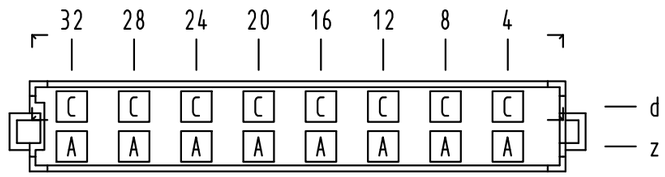

Ag over Ni	Sn over Ag over Ni
Steckbereich *contact area*	Anschlußbereich *termination area*

weitere Informationen siehe: DS 09 06 110 02 03
further information see: DS 09 06 110 02 03

All Dimensions in mm
Original Size DIN A 3

Techn. Character.

Nicht tolerierte Maße/*Free size tolerances*
ergänzend / *complementary* IEC 60603-2

	Dat.	Name	Maßstab/*Scale*
Detail.	24.02.11	Hl.	1:1
Insp.	24.02.11	Li	
Stand.			

Bauform / *type* H 16
Messerleiste Einlöt gewinkelt
male connector solder angled

HARTING Electronics GmbH & Co. KG
D-32339 ESPELKAMP

TB 09 06 116 2511

Blatt/*page*

Sub.

Mod.	Dat.	Name
36122		

Alle Rechte vorbehalten/ *All rights reserved*

连接器网一一汇勤电子旗下网站，一站解决电气信号连接问题 http://www.Ljqw.top/ TEL：400-022-7728