连接器网一一汇勤电子旗下网站，一站解决电气信号连接问题 http://www.Ljqw.top/ TEL：400-022-7728

Alle Rechte vorbehalten/ *All rights reserved*

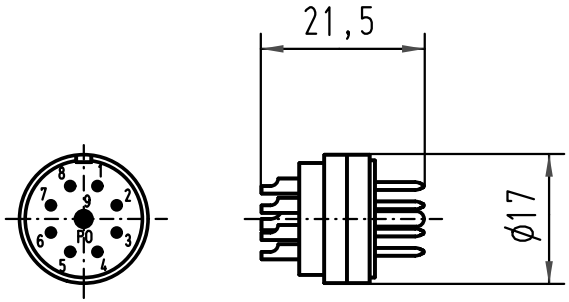

All Dimensions in mm
Original Size DIN A 4

Techn. Character.

Nicht tolerierte Maße/ *Free size tolerances*

	Dat.	Name	Maßstab/ *Scale*
Detail.	24.03.97	ML	1:1
Insp.		SDT.	
Stand.			

Han 09 R23 Sti-L

Stifteinsatz-Loetanschluß

male insert-solder terminal

Mod.	Dat.	Name
413155	27.08.07	Ho

HARTING Electric GmbH & Co. KG
D-32339 Espelkamp

TB 09 15 209 2603

Blatt/ *page*

Sub.

连接器网一一汇勤电子旗下网站，一站解决电气信号连接问题 http://www.Ljqw.top/ TEL：400-022-7728