连接器网一一汇勤电子旗下网站，一站解决电气信号连接问题 http://www.Ljcw.top/ TEL：400-022-7728

X
(Lochbild)
(board drillings)

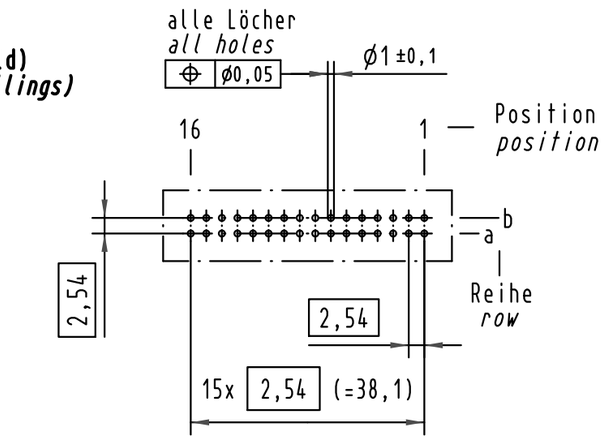

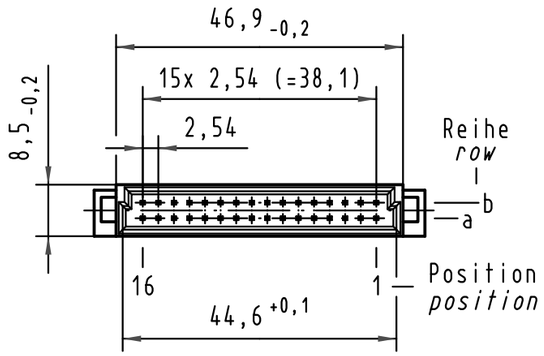

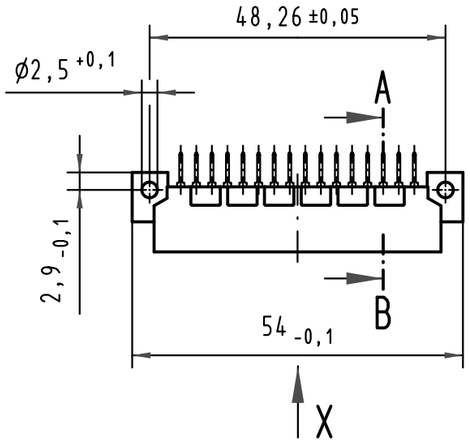

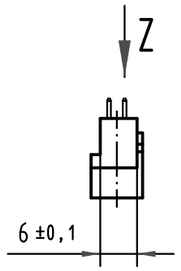

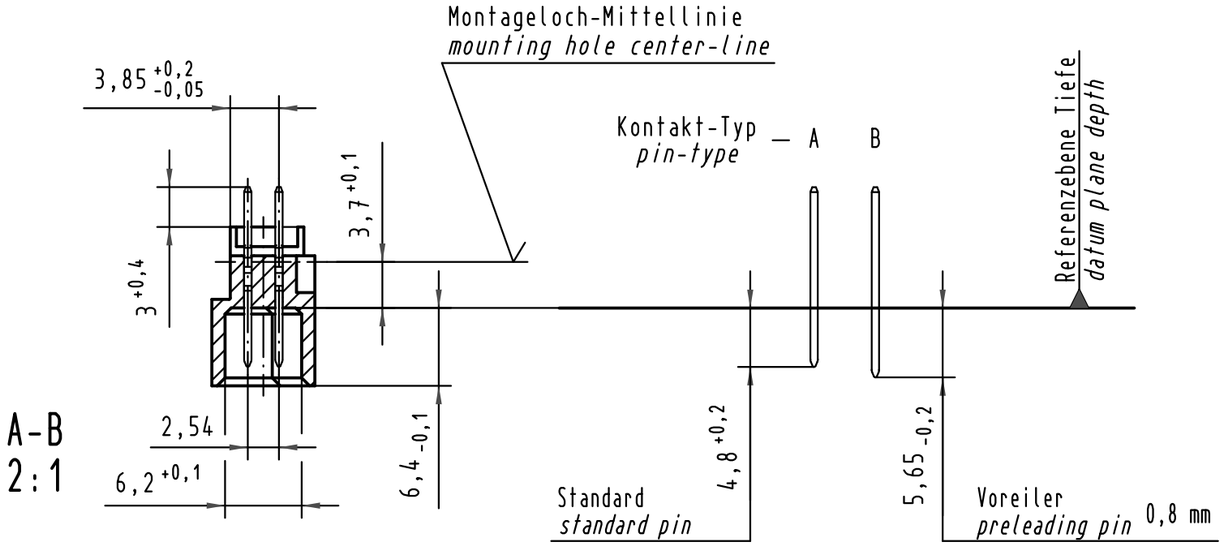

A-B
2:1

X **Kontaktbelegung**
contact loading

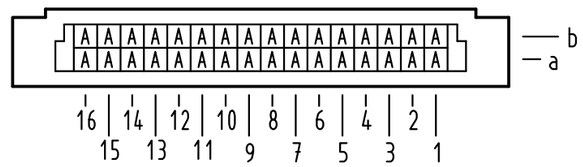

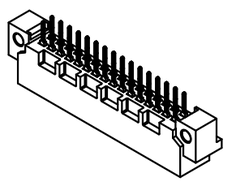

09 22 132 7922	3	Au flash over PdNi over Ni
09 22 132 6922	2	Au flash over PdNi over Ni
09 22 132 2922	1	Au flash over PdNi over Ni
Bestell-Nr. *part-no.*	Anforderungsstufe nach IEC *performance level acc. to IEC*	Kontaktoberfläche *contact plating*

Z
10:1

Querschnitt der Lötanschlüsse:
cross-section of solder terminations:

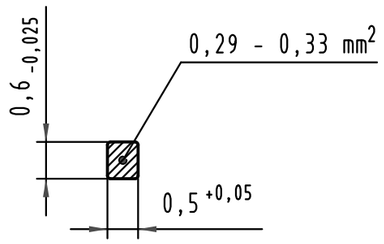

All Dimensions in mm
Original Size DIN A 3

Mod.	Dat.	Name
35345	23.10.08	Hage.
34650	12,12.07	Hage.
28429		

Techn. Character.

	Dat.	Name
Detail.	08.08.00	Rie.
Insp.	08.08.00	Pa.
Stand.		

Maßstab/*Scale*: 1:1, 2:1, 10:1

Nicht tolerierte Maße/*Free size tolerances*
IEC 60603-2

Bauform 2B Messerleiste
Einlöt , 32 pol.
type 2B male connector
solder , 32 pol.

HARTING Electronics GmbH & Co. KG
D-32339 ESPELKAMP

TB 09 22 132 x922

Sub.

Blatt/*page*

Alle Rechte vorbehalten/ *All rights reserved*

连接器网一一汇勤电子旗下网站，一站解决电气信号连接问题 http://www.Ljcw.top/ TEL：400-022-7728